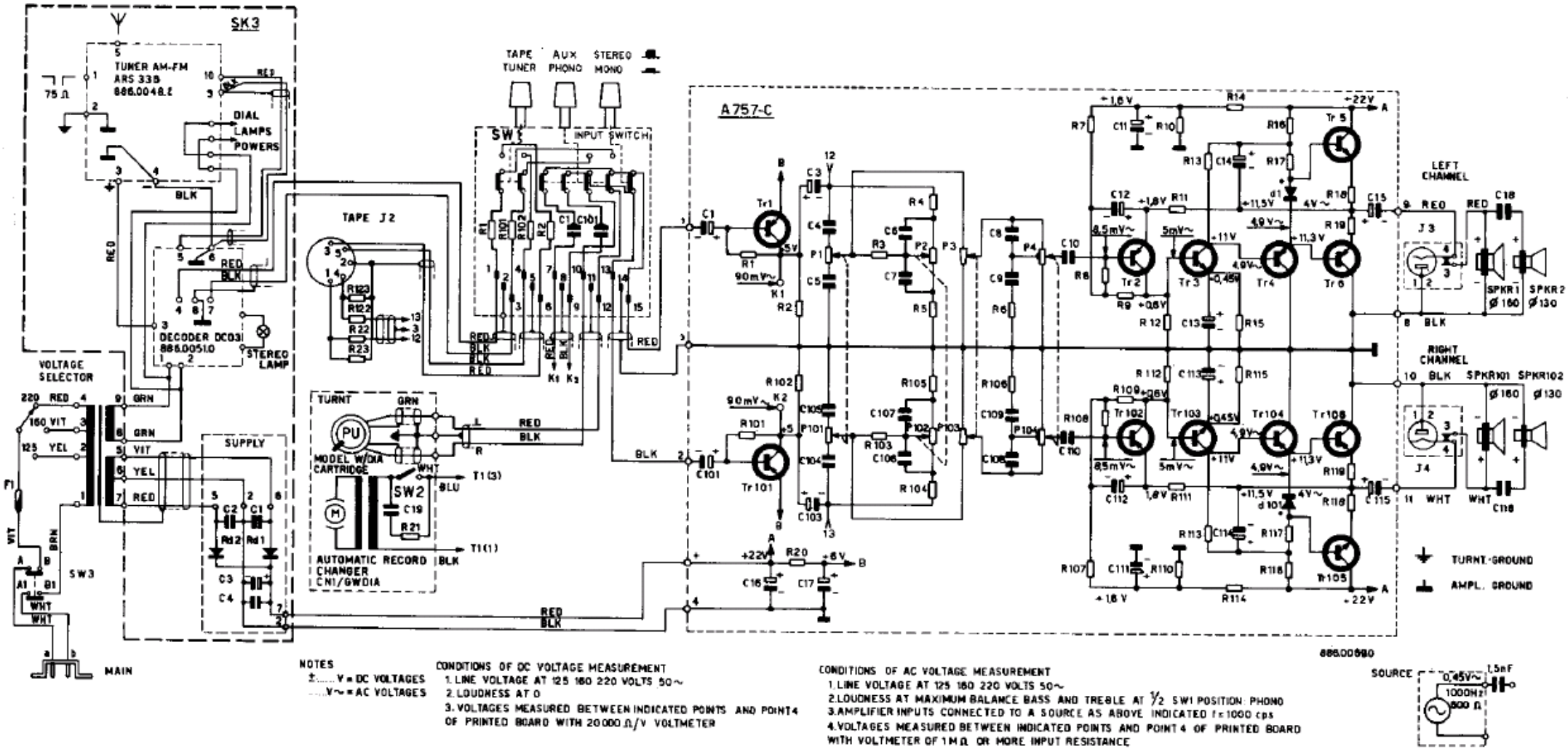

Fig. 12 — Schema elettrico LF 758/R